LIMAX
SONNENSCHUTZTECHNIK

Typ 400 XL - Rollo extra Large mit Halterbefestigung und Motorbedienung

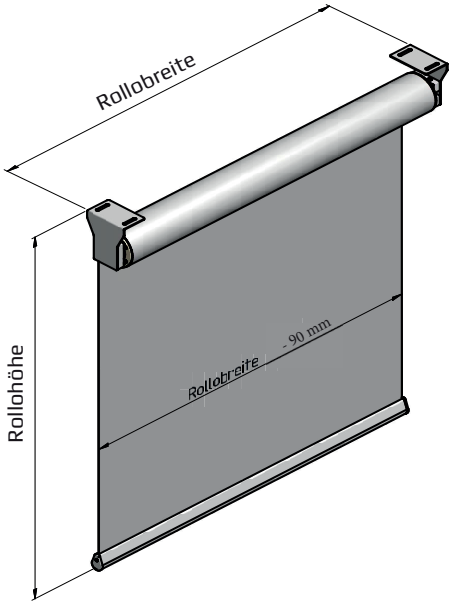

Größen/Anlagenmaße

- **Breite** : min. 850 mm - max. 5400 mm (stoffabhängig)
- **Höhe** : min. 500 mm - max. 7500 mm (stoffabhängig)
- **Behang** : max. 22 m² (motorabhängig)

Antrieb/Mechanik

- **Motorantrieb** in der Rollowelle.
  Die Bedienung kann über Schalter oder Funksteuerung erfolgen und ermöglicht die exakte, stufenlose Positionierung des Behanges in jeder gewünschten Stellung.
- **Präzisionswickelwelle** (Ø110 mm) aus stranggepresstem Aluminium (Al Mg Si 0,5 F22).
- **Abschlussprofil** (30 x 50 mm) aus stranggepresstem Aluminium (Al Mg Si 0,5 F22) einsetzbar für Pendelsicherung.
  Zusatzbeschwerung durch Stahlprofil möglich.
- **Abschlussprofil** (24 x 48 mm) aus stranggepresstem Aluminium (Al Mg Si 0,5 F22) mit hochwertigen Endkappen.

Bedienung

- **Einsteckantrieb SOMFY Start 6/10/15/17 – 230 V**
  geeignet für die Ø110 mm Präzisionswelle. Schutzart: IP 44, Nenndrehmoment: 6/10/15 Nm, Nenndrehzahl: 17 U/min., Nennspannung: 230 V, Frequenz: 50 Hz, Stromaufnahme: 0,45/0,50/0,65A, Leistung: 90/120/140 W, Gewicht: 1,72/1,85/1,95 kg, Länge: 490/510/510 mm, Anschluss: 3 m Leitung (4 x 0,75 mm²).
- **Einsteckantrieb SOMFY Altus 50 6/17-10/17 RTS – 230V**
  geeignet für die Ø80 oder Ø110 mm Präzisionswelle.
  Schutzart: IP 44, Nenndrehmoment: 6 /10Nm, Nenndrehzahl: 6 U/10 U/min., Nennspannung: 230 V, Frequenz: 50 Hz, Stromaufnahme: 0,45/0,5 A, Leistung: 90/120W, Gewicht: 1,85/1,985 kg, Länge: 590/640 mm, Anschluss: 3,0 m Leitung (3 x 0,75 mm²).
- **Motorseite:** wahlweise links oder rechts.

- **Einsteckantrieb Somfy Sonesse 50 6/17-10/28 230V**
  geeignet für die Ø110 mm Präzisionswelle. Schutzart IP44, Nenndrehmoment: 6/10 Nm, Nenndrehzahl: 17/28U/min., Nennspannung: 230 V, Frequenz: 50 Hz, Leistung: 120W, **weitere technische Details folgen**

- **Einsteckantrieb Somfy Sonesse 50 6/17-10/28 RTS - 230 V**
  geeignet für die Ø 110 mm Präzisionswelle. Schutzart IP44, Nenndrehmoment 6/10 Nm, Nenndrehzahl: 17/28U/min, Nennspannung: 230V, Frequenz 50Hz, Strohmaufnahme 0,55/0,80A,
  Leistung: 120/180W, Gewicht: 2,05/3,14Kg, Länge: 616/66mm, 3,0 m Leitung (3x0.75mm²).

Farben

- **Abschlussprofil** (30x50/24x48 mm) technisch eloxiert nach E6/EV1 in silber oder pulver-beschichtet weiß (RAL 9016) oder **gegen Aufpreis** schwarz (RAL 9005), grau (RAL 9006).
- **Träger** in weiß (RAL 9016), schwarz (RAL 9005) oder grau (RAL 9006).
- **Kunststoffteile** passend dazu in weiß, schwarz und grau.

Montage

- **Universalträger-Montage** an Wand, Decke oder in die Laibung.
- **Seilführung** direktes Anschrauben des Halters oder mit Winkel (galvanisiert und weiß).

© 2020 LiMax® . Druckfehler, Irrtümer und Änderungen vorbehalten . Version 02-02-2020

Typ 400 XL - Rollo extra Large mit Halterbefestigung und Motorbedienung

Montage

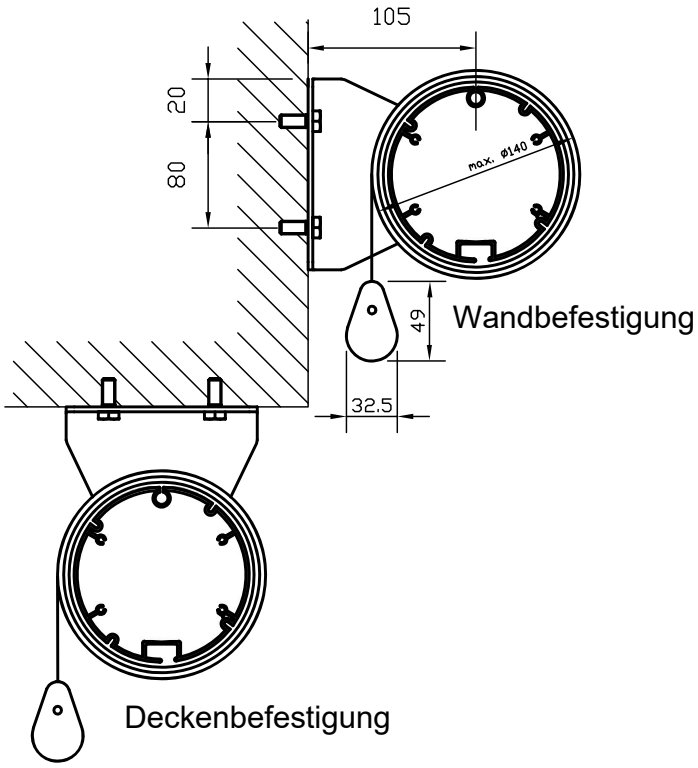

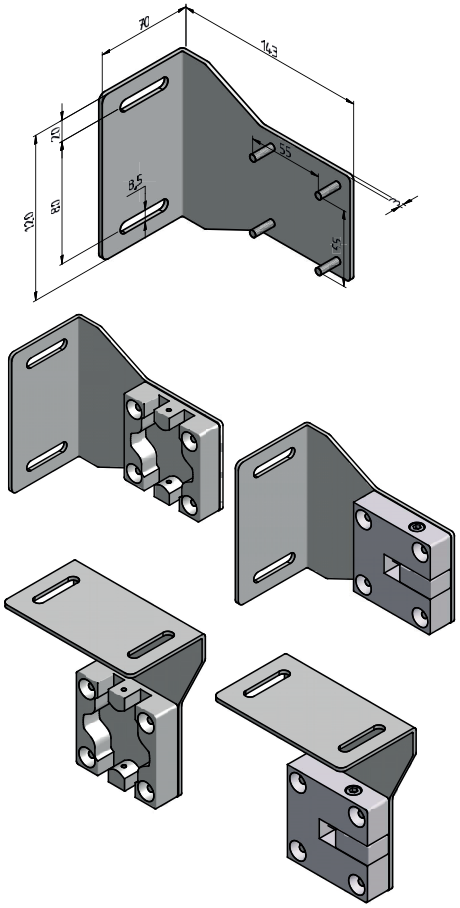

Seilführung

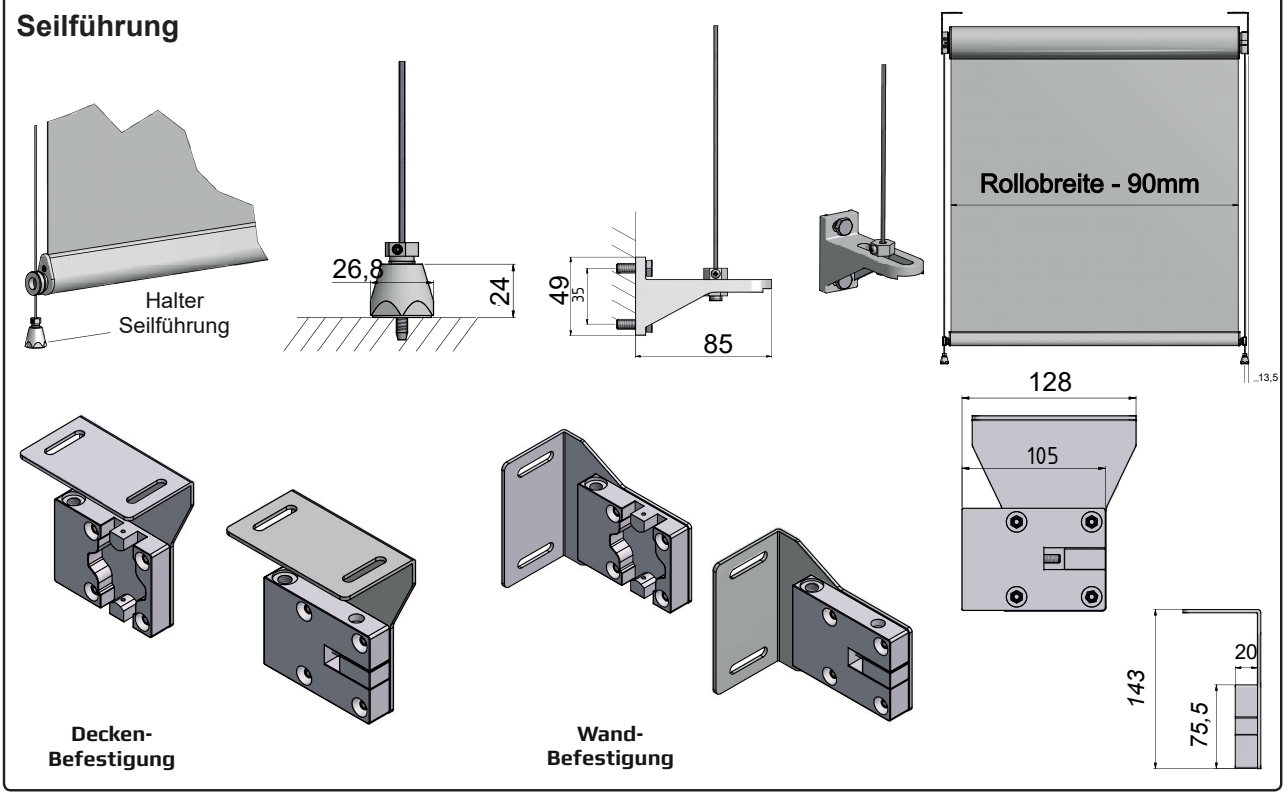

© 2020 LiMax® . Druckfehler, Irrtümer und Änderungen vorbehalten . Version 02-02-2020